Weitergabe sowie Vervielfältigung dieses Dokuments, Verwertung und Mitteilung seines Inhalts sind verboten, soweit nicht ausdrücklich gestattet. Zuwiderhandlungen verpflichten zu Schadenersatz. Alle Rechte für den Fall der Patent-, Gebrauchsmuster- oder Geschmacksmustereintragung vorbehalten.

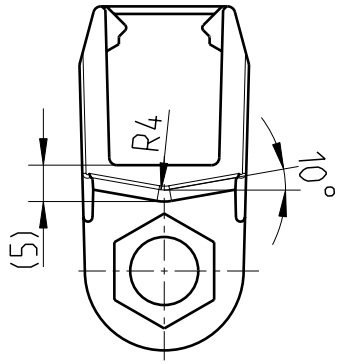

C-C

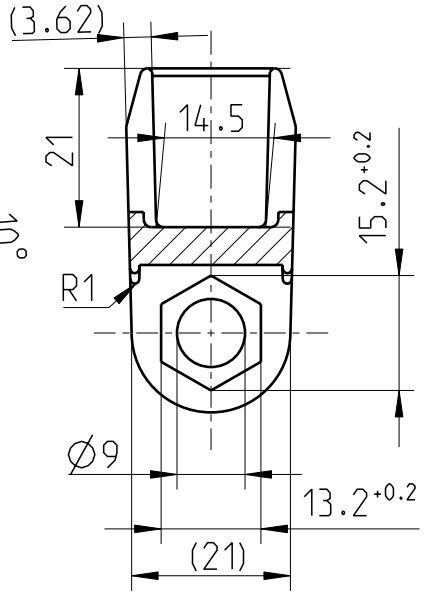

B-B

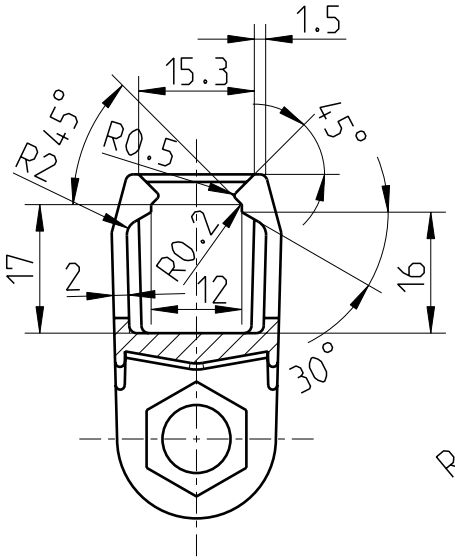

A-A

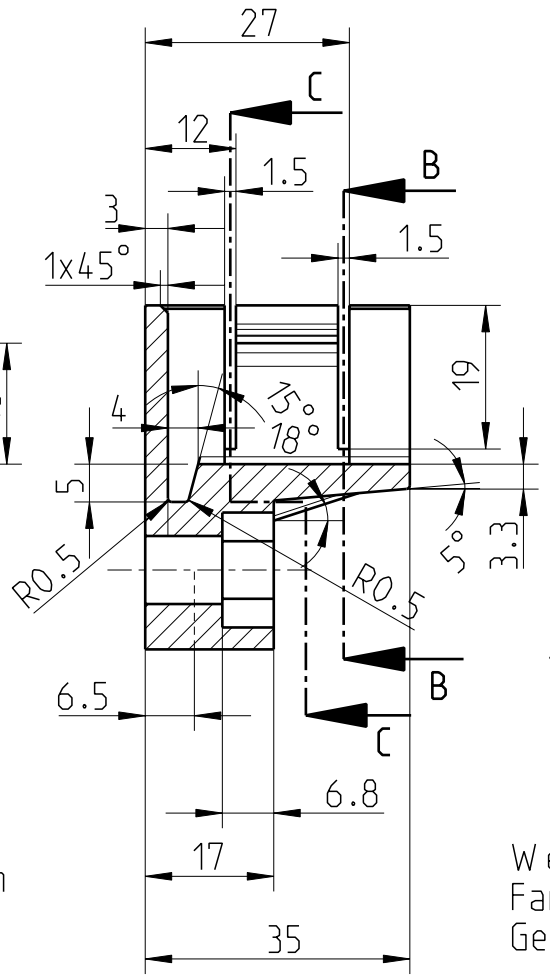

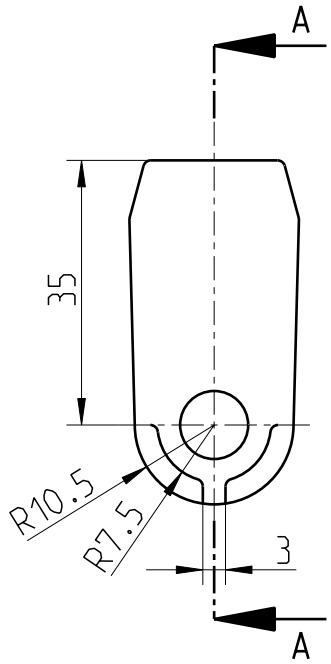

Die Breite des Schnappbereiches kann sich nach dem Ausformen bis zu 3mm verkleinern.
Alle unbemassten Radien R1
Alle unbemassten Aushebeschrägen 1.5°

Werkstoff: POM
Farbe: schwarz
Gewicht: 16.8g

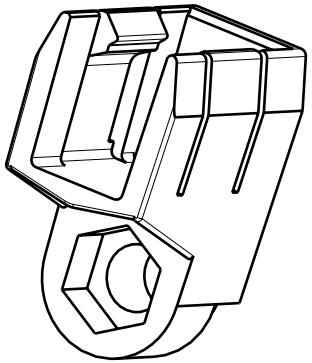

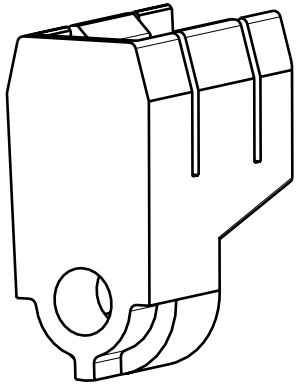

6	L-10060508	08.05.2006	reh
Ausg	Änderung	Datum	Name

ZIEHL-ABEGG

Freimasstoleranz: 130 DIN 16901

Maßstab : 1:1

Baugr.106

	Datum	Name
Bearb	08.05.2006	reh
Gepr	16.05.2006	ho
Norm		

WINKEL-HALTE

00280653

9483-010

3D Zeichnung A4 | Ersatz für 9483-010 Ausg.5

The reproduction, distribution and utilization of this document as well as the communication of its contents to others without explicit authorization is prohibited. Offenders will be held liable for the payment of damages. All rights reserved in the event of the grant of a patent, utility model or design.